AQUAFIX MILIEU®

AQUAFIX MILIEU B.V. Postbus 288 3640 AG MIJDRECHT Tel.: 0297-262929 Fax: 0297-261272

WWW.AQUAFIX.NL

CONTROLEPUT BETON

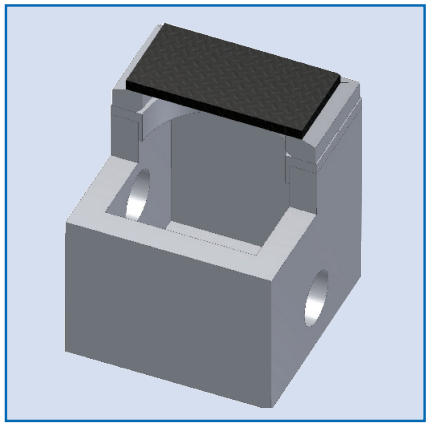

De Aquafix Milieu betonnen controleputten zijn geschikt voor plaatsing achter een Aquafix afscheider en dient er voor om een monster te kunnen nemen van de uitstoot van de afscheider. De controleputten zijn gefabriceerd van prefab beton en worden standaard geleverd met een putrand verkeersklasse B 125 kN. en is optioneel te leveren met een deksel verkeersklasse D 400 kN., optioneel zijn een geknevelde deksel en opzetstukken leverbaar.

De Voordelen:
- Compact ontwerp.
- Eenvoudig te plaatsen

De Opties:
- Zwaar verkeerafdekking
- Geknevelde afdekking
- Aansluitingen op gelijke hoogte
- Opzetstukken

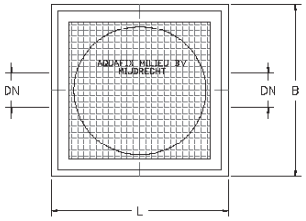

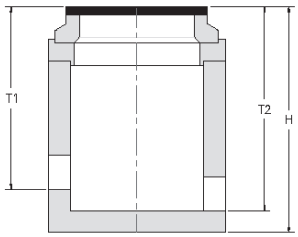

Type AQUAFIX®	DN	L x B	H	T1	T2	Totaal Gewicht
210.600.0110	110	800 x 800	890	645	745	665
210.600.0125	125	800 x 800	890	610	710	665
210.600.0126	125	800 x 800	890	630	730	665
210.600.0127	125	800 x 800	890	655	755	665
210.600.0160	160	800 x 800	890	665	765	665
210.600.0161	160	800 x 800	960	710	810	695
210.600.0200	200	800 x 800	960	705	805	695
210.600.0201	200	800 x 800	960	750	850	695
210.600.0250	250	800 x 800	960	755	855	695
210.600.0251	250	800 x 800	1060	780	880	725
210.600.0315	315	800 x 800	1060	815	915	725
210.600.0400	400	800 x 800	1060	850	950	725

Maten in millimeters, gewichten in Kilogrammen, wijzigingen in afbeeldingen, maatvoeringen en omschrijving voorbehouden. Plaatsing, installatie en gebruik conform onze voorschriften.